ЗАО «ИТЦ «КРОС»

ПР273.00.000

Рельсовый захват противоугонный механический для козловый и мостовых кранов

Ивантеевка
– 2023 –

Назначение ПР273.00.000

Грузоподъемные краны на рельсовом ходу, работающие на открытом воздухе, должны быть снабжены противоугонными устройствами, предотвращающими угон крана по рельсовому пути под действием ветровой нагрузки нерабочего состояния крана. Мостовые краны могут быть не снабжены противоугонными устройствами, если при действии на кран ветровой нагрузки нерабочего состояния коэффициент запаса удерживающей силы тормозов механизма передвижения равен не менее 1,2.

Козловые краны представляют собой высокие сооружения с большой наветренной площадью. Устанавливаются они, как правило, на открытых незащищенных от ветра местах. В таких условиях давление ветра на краны может достигнуть такой величины, которая в состоянии сдвинуть кран с места, несмотря на противодействие тормозов ходовой части. Практика показала, что такие случаи не являются редкостью. Поэтому козловые краны необходимо оборудовать противоугонными рельсовыми захватами. Противоугонные захваты крепятся к металлоконструкции ходовых тележек напротив резиновых буферов.

Технические характеристики

Масса, кг	285 (один захват)
Геометрические параметры	См. рис. 1
Удерживающая сила одного захвата, т	5.0 - 8.0
Рельс ходовых путей	Р43, Р50, Р65
Степень защиты	IP 55
Рабочая температура эксплуатации, °С	от – 40 до +40

(495) 645-34-40 8-800-775-60-91 potapov@itc-kros.ru www.itc-kros.ru

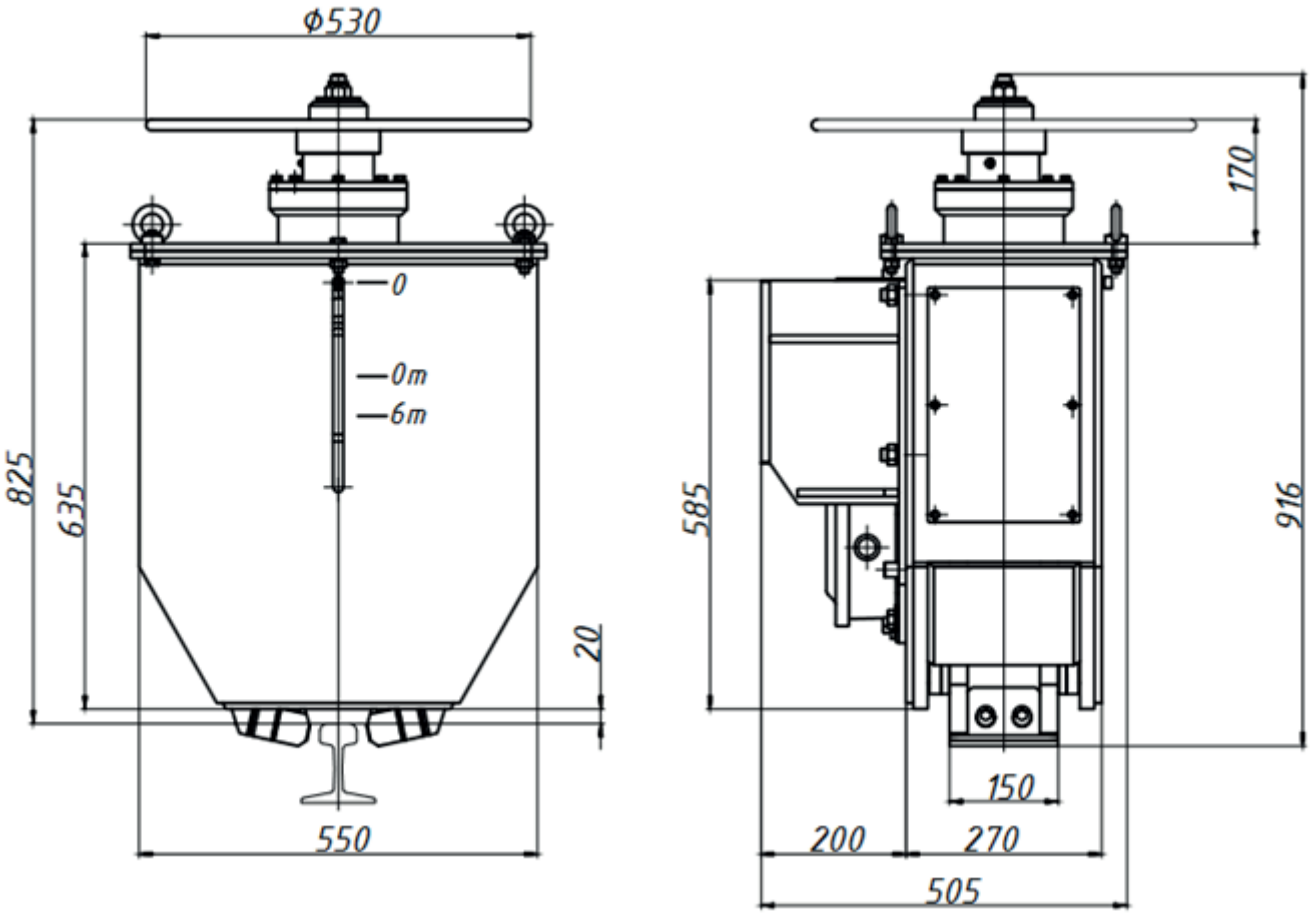

Рис.1 Геометрические параметры захвата

Заказать ПР273.00.000 можно по следующим контактам

(800) 775-60-91 (495) 645-34-40/41/42 potapov@itc-kros.ru kozlov@itc-kros.ru