ЗАО «ИТЦ «КРОС»

ПР184.00.000

Механический противоугонный рельсовый захват

Ивантеевка
– 2018 –

КОМПЛЕКТ РЕЛЬСОВЫХ ЗАХВАТОВ ПРОТИВОУГОННЫХ МЕХАНИЧЕСКИХ ПР184.00.000

Грузоподъемные краны на рельсовом ходу, работающие на открытом воздухе, должны быть снабжены противоугонными устройствами, предотвращающими угон крана по рельсовому пути под действием ветровой нагрузки нерабочего состояния крана. Мостовые краны могут быть не снабжены противоугонными устройствами, если при действии на кран ветровой нагрузки нерабочего состояния коэффициент запаса удерживающей силы тормозов механизма передвижения равен не менее 1,2.

Козловые краны представляют собой высокие сооружения с большой наветренной площадью. Устанавливаются они, как правило, на открытых незащищенных от ветра местах. В таких условиях давление ветра на краны может достигнуть такой величины, которая в состоянии сдвинуть кран с места, несмотря на противодействие тормозов ходовой части. Практика показала, что такие случаи не являются редкостью. Поэтому козловые краны необходимо оборудовать противоугонными рельсовыми захватами. Противоугонные захваты крепятся к металлоконструкции ходовых тележек напротив резиновых буферов.

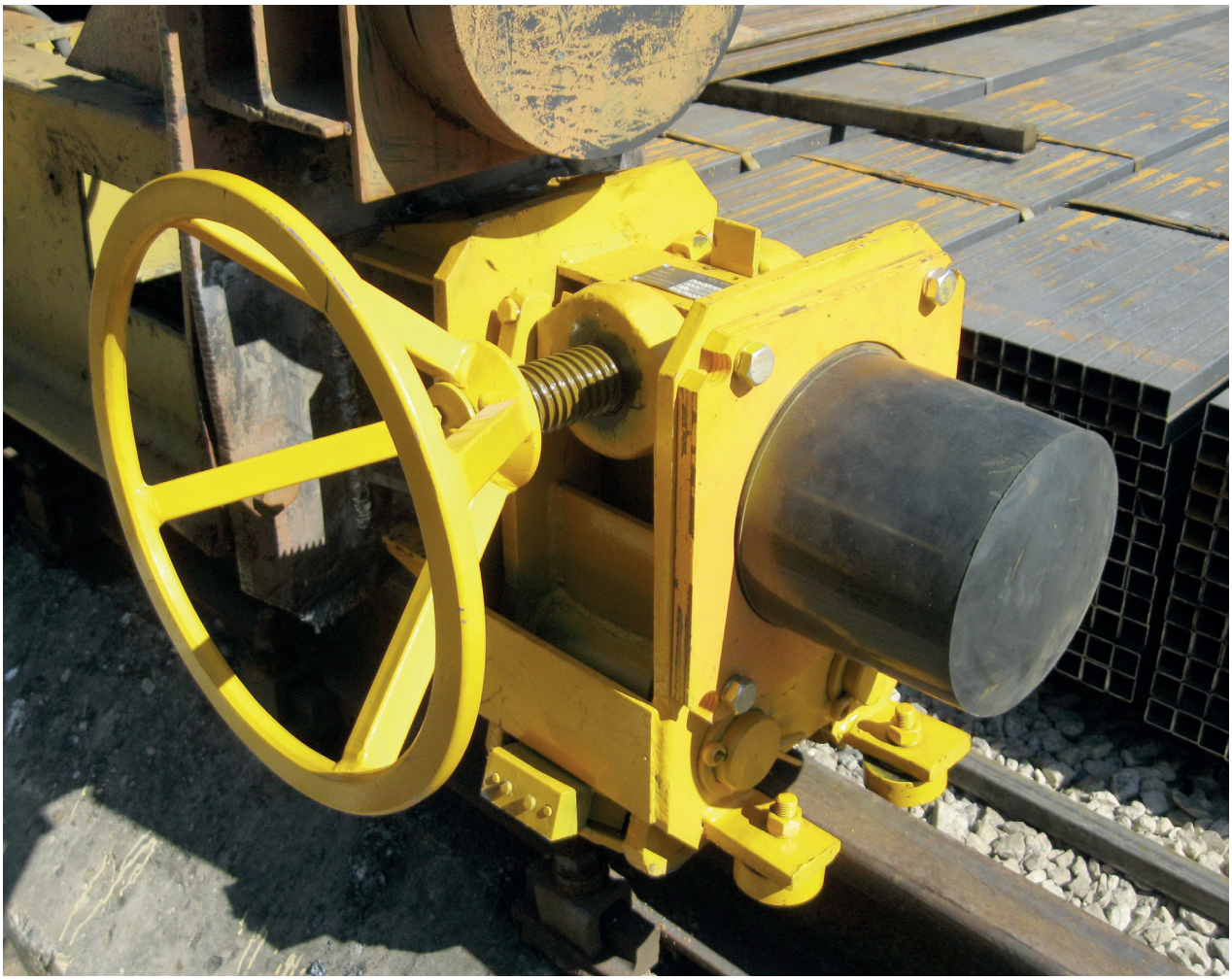

Основные технические данные противоугонного захвата приведены в таблице.

№	Наименование показателя	Значение
1.	Масса, кг	180 (один захват)
2.	Геометрические параметры	См. рис. 1
3.	Удерживающая сила захвата, кН	85
4.	Рельс ходовых путей	Р50, Р65
5.	Рабочая температура эксплуатации, °С	от – 40 до +40

(495) 645-34-40 8-800-775-60-91 potapov@itc-kros.ru www.itc-kros.ru

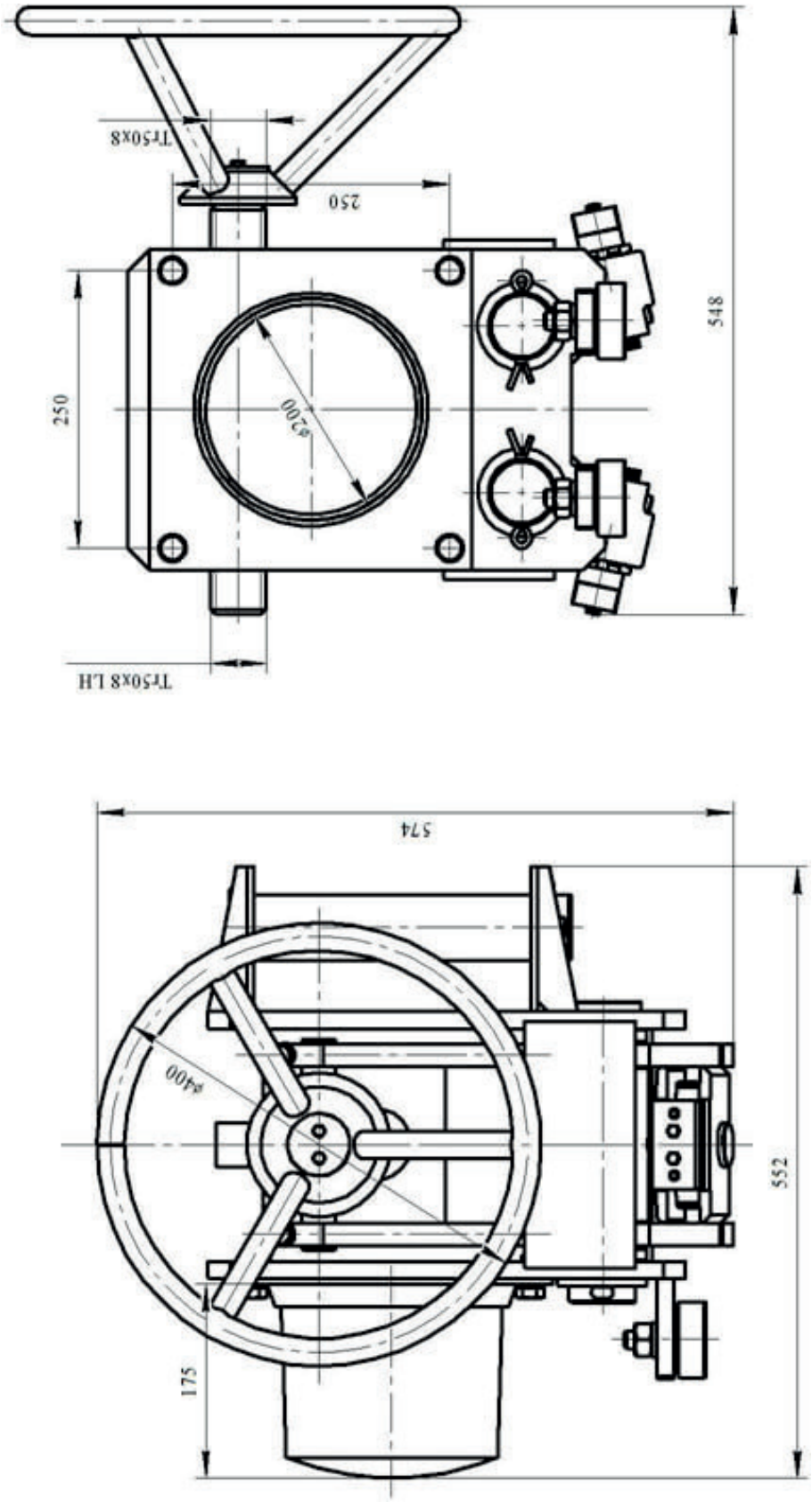

Рисунок 1 - Общий вид противоугонного захвата

По вопросам приобретения оборудования обращайтесь по следующим контактам

(800) 775-60-91 (495) 645-34-40/41/42 potapov@itc-kros.ru kozlov@itc-kros.ru